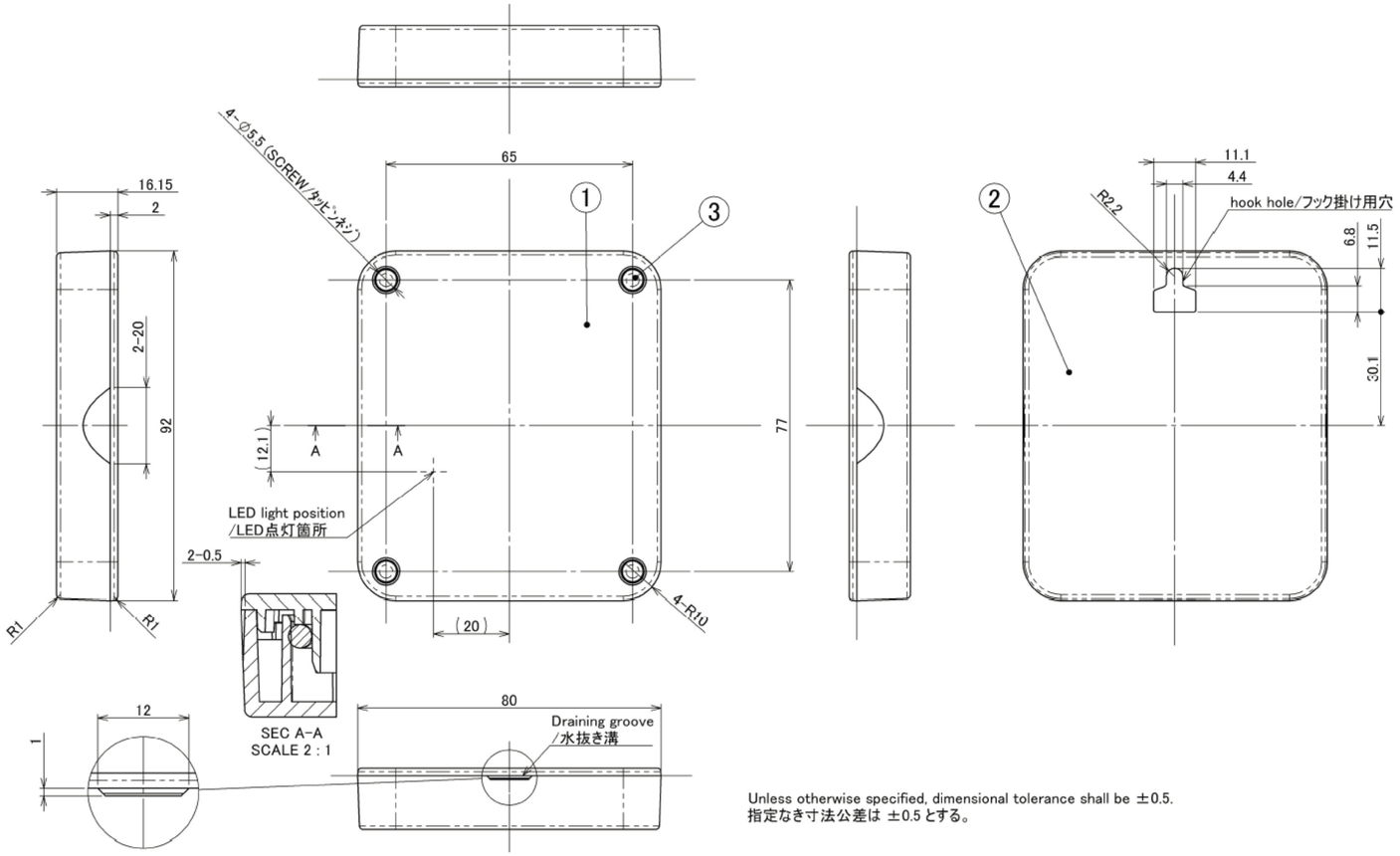

Unless otherwise specified, dimensional tolerance shall be ±0.5.
指定なき寸法公差は ±0.5 とする。

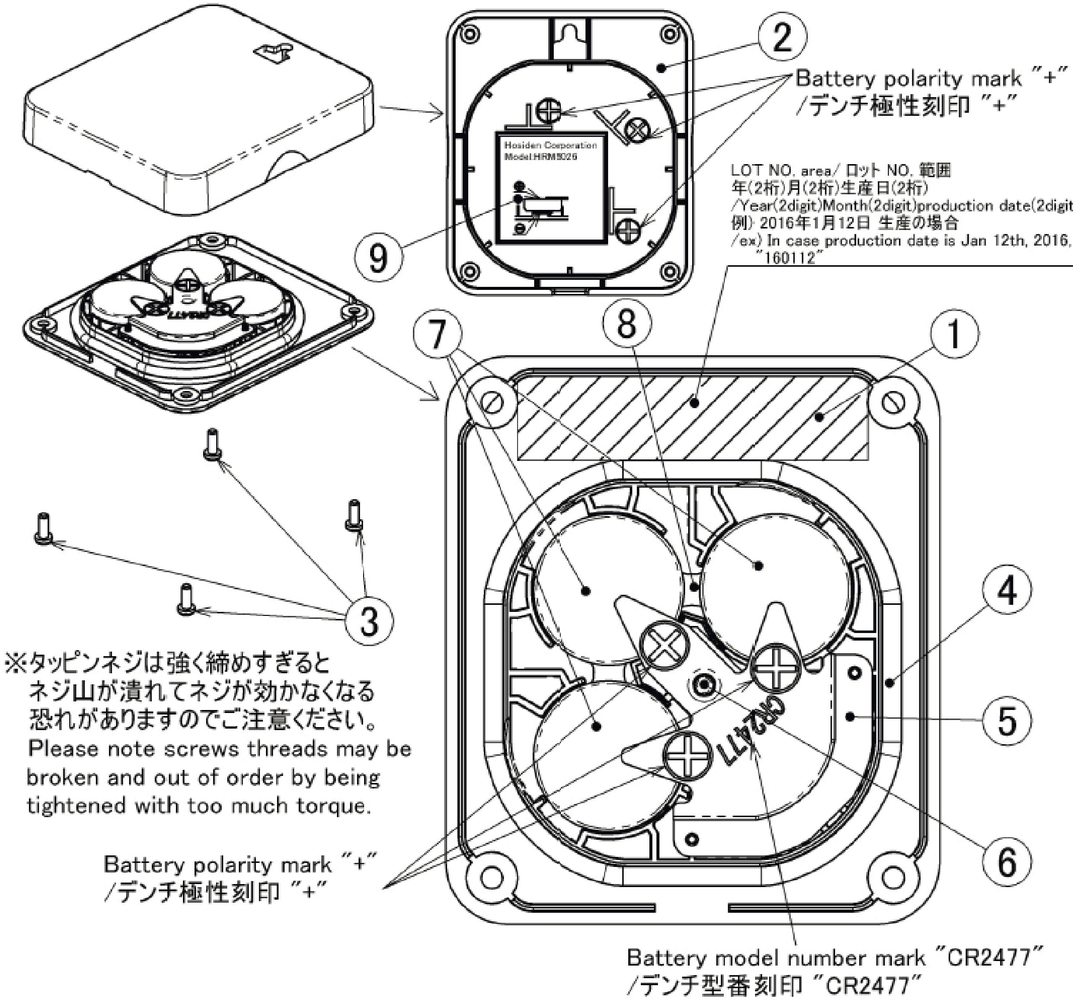
2
Battery polarity mark "+"
/デンチ極性刻印 "+"
Hosiden Corporation
Model:HRM3026
9
LOT NO. area/ ロット NO. 範囲
年(2桁)月(2桁)生産日(2桁)
/Year(2digit)Month(2digit)production date(2digit
例) 2016年1月12日 生産の場合
/ex) In case production date is Jan 12th, 2016,
"160112"
7
8
1
4
5
6
3
CR2477
※タッピンネジは強く締めすぎると
ネジ山が潰れてネジが効かなくなる
恐れがありますのでご注意ください。
Please note screws threads may be
broken and out of order by being
tightened with too much torque.
Battery polarity mark "+"
/デンチ極性刻印 "+"
Battery model number mark "CR2477"
/デンチ型番刻印 "CR2477"

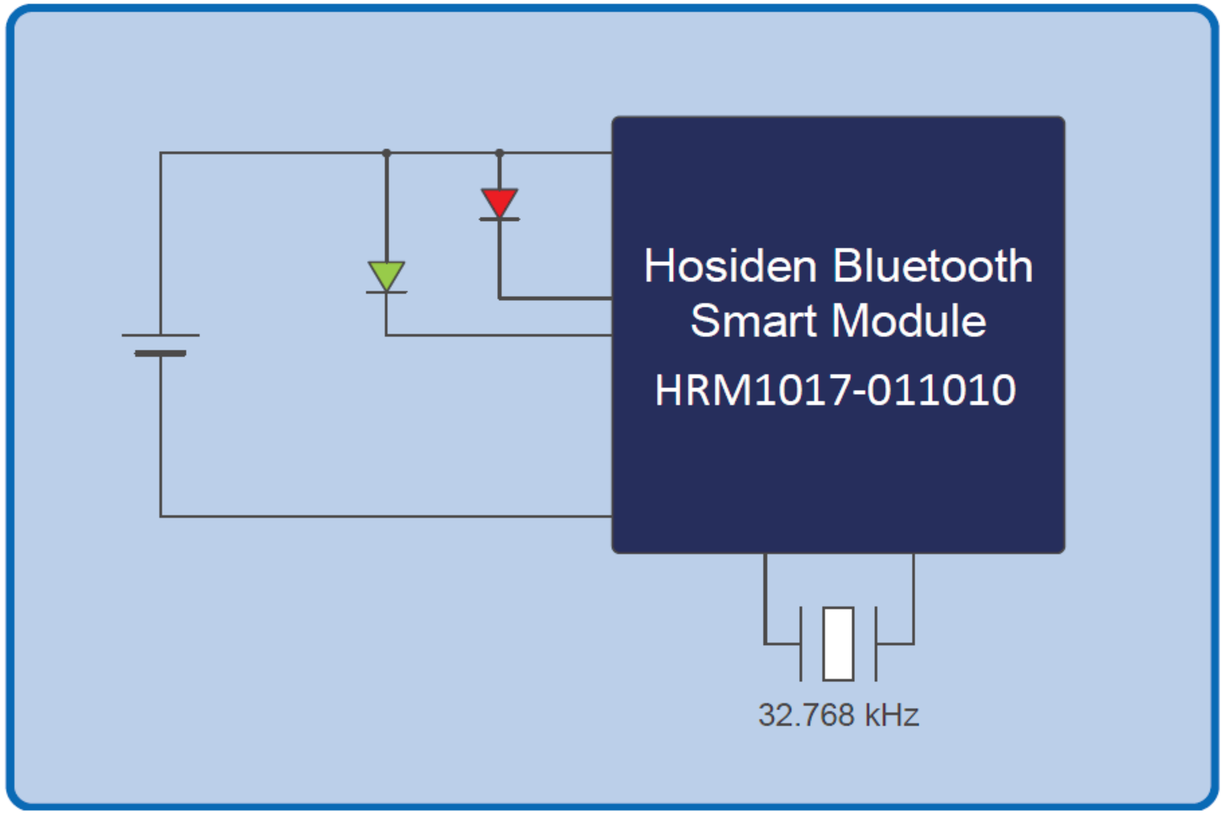
Hosiden Bluetooth
Smart Module
HRM1017-011010
32.768 kHz